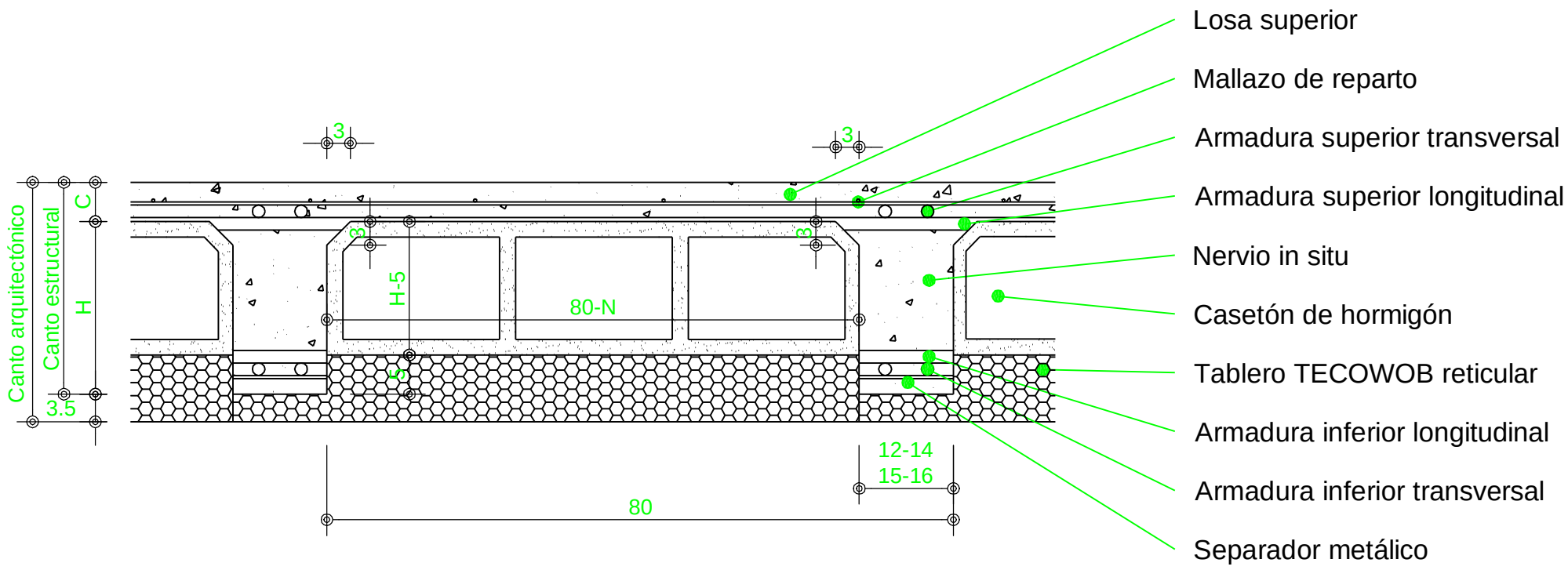
Losa superior
Mallazo de reparto
Armadura superior transversal
Armadura superior longitudinal
Nervio in situ
Casetón de hormigón
Tablero TECOWOB reticular
Armadura inferior longitudinal
Armadura inferior transversal
Separador metálico
Canto arquitectónico
Canto estructural
C
H
3.5
3
3
3
3
H-5
80-N
5
12-14
15-16
80