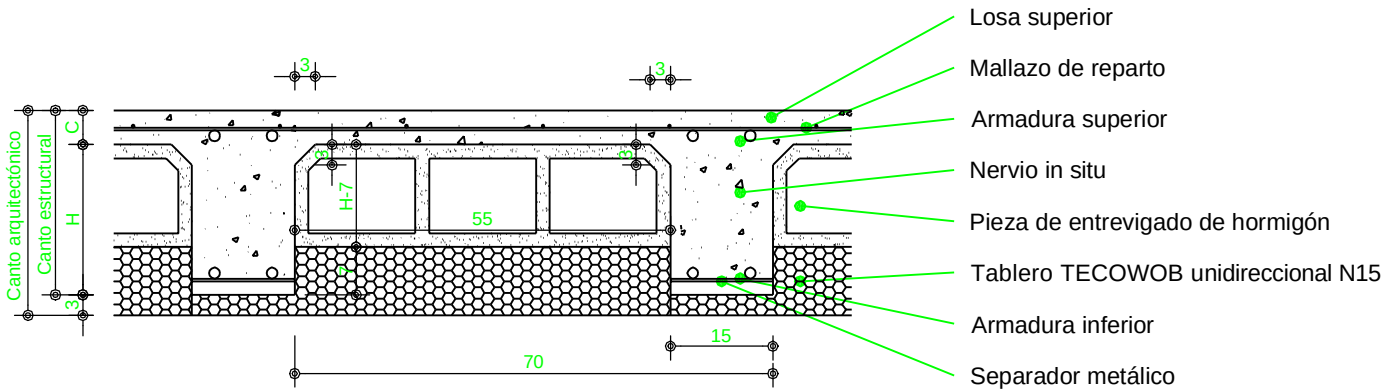
Canto arquitectónico
Canto estructural
C
H
3
3
3
3
3
H-7
55
15
70
Losa superior
Mallazo de reparto
Armadura superior
Nervio in situ
Pieza de entrevigado de hormigón
Tablero TECOWOB unidireccional N15
Armadura inferior
Separador metálico